Montageanleitung

NMT Förderschnecke für Holzpellet

Werte Kunden,

wir danken Ihnen für das Vertrauen, dass Sie uns durch die Wahl unseres Produktes erwiesen haben. Die vorliegende Anleitung soll Sie mit der Montage, der Wartung und der Pflege des Produktes vertraut machen.
Bei unsachgemäßer Bedienung der Anlage kann es zu Personen- und Sachschäden kommen.
Wir bitten Sie, vor Inbetriebnahme die vorliegende Bedienungsanleitung zu lesen, sowie die technischen Daten und Hinweise der Anlage zu beachten.
Wenn Sie die Anleitung und Hinweise befolgen und mit Überlegung handeln, werden Sicherheit, Zuverlässigkeit, Wirksamkeit und Werterhaltung der Anlage bedeutend verbessert. Konstruktions- und Ausführungsänderungen behalten wir uns im Interesse der Verbesserung und Weiterentwicklung vor.
Mit besten Wünschen für guten Erfolg mit Ihrer neuen Investition verbleiben wir mit freundlichen Grüßen

NMT – Normotec Systemelemente GmbH

NMT Normotec Systemelemente GmbH – Hohe Str. 12 – 01558 Großenhain

Telefon 03522 52958-0 Fax. 03522 52958-29

www.nmt-systeme.de – **info@nmt-systeme.de**

Stand: 08/2013

Inhaltsverzeichnis

1. Garantie
2. Pflichten des Anlagebetreibers
3. Bestandteile der Förderschnecke
4. Montagevarianten
5. Montage
6. Technische Daten
7. Wartung

Diese Einbau- und Betriebsanleitung ist urheberrechtlich geschützt. Sie darf weder kopiert, noch geändert, übersetzt, oder dritten Personen ohne unsere schriftliche Genehmigung mitgeteilt werden. Änderungen am Produkt oder an dieser Anleitung, die dem technischen Fortschritt dienen, dürfen jederzeit und ohne besondere Ankündigung eingeführt werden.

1. Garantiebestimmung
Die Garantie für die NMT Förderschnecke beträgt 24 Monate ab Einkaufdatum.

2. Pflichten des Anlagenbetreibers
Der Betreiber ist aufgefordert:

- eine Wartung der Förderschnecke durchzuführen bzw. durchführen zu lassen
- gute Pellet Qualität DIN Plus (wenig Staub)

Die erstmalige Inbetriebnahme hat durch die Installationsfirma der Anlage (Fachbetrieb für Heizungsbau) oder einen von ihm beauftragten Sachkundigen nach §24c, Abs. 1 der GewO zu erfolgen.

3. Bestandteile der Förderschnecke

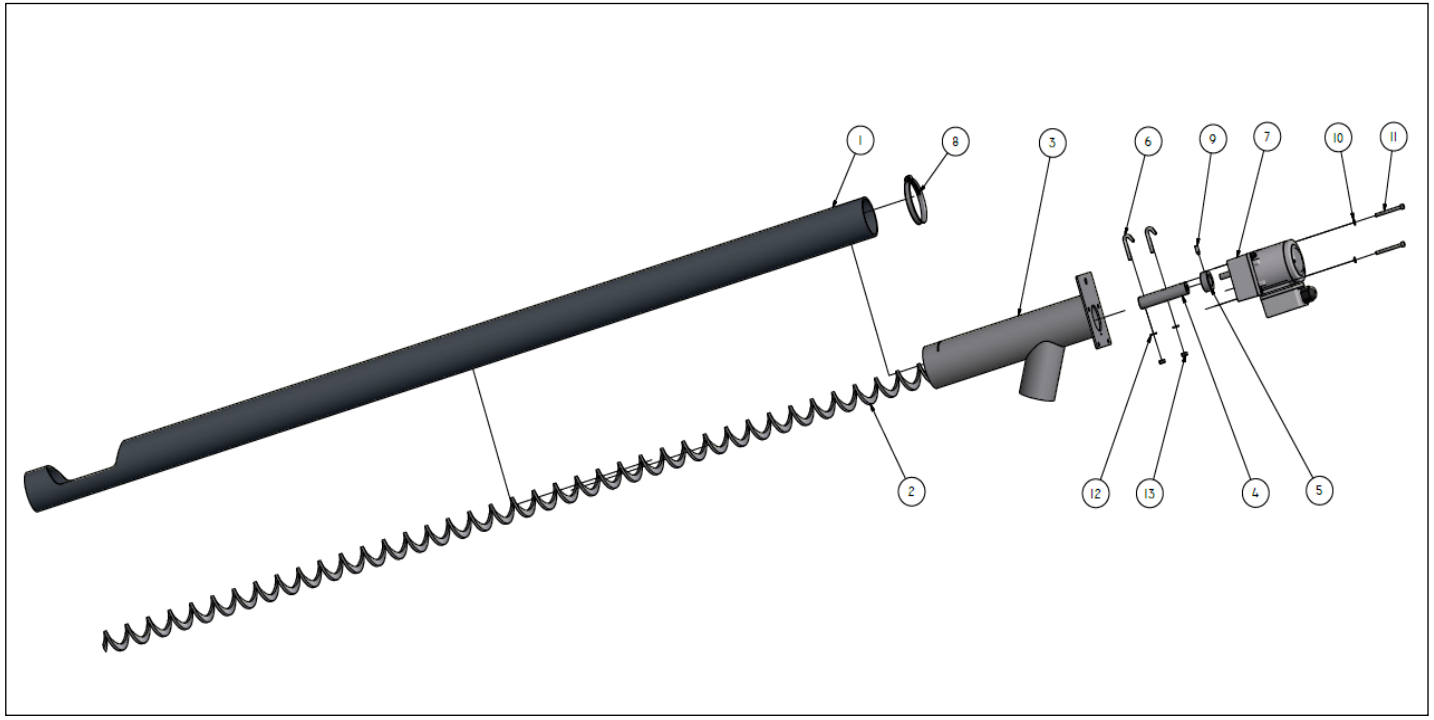

1. Scheckenaußenrohr **2.** Förderspirale **3.** Hosenrohr **4.** Adapter **5.** Zentrierring **6.** Halteklammer Förderspirale **7.** Schneckengetriebe mit Motor **8.** Spannband Hosenstück Schneckenaußenrohr **9.** Madenschraube für Zentrierring **10.** Unterlegscheibe für Getriebebefestigung **11.** Schraube für Getriebebefestigung **12.** Unterlegscheibe für Halteklammer Förderspirale **13.** Muter für Halteklammer Förderspirale

4. Montagevarianten

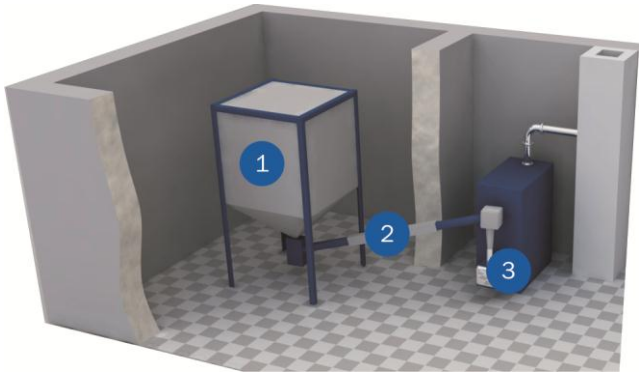

1. Aufbauvariante Sacksilo HPS

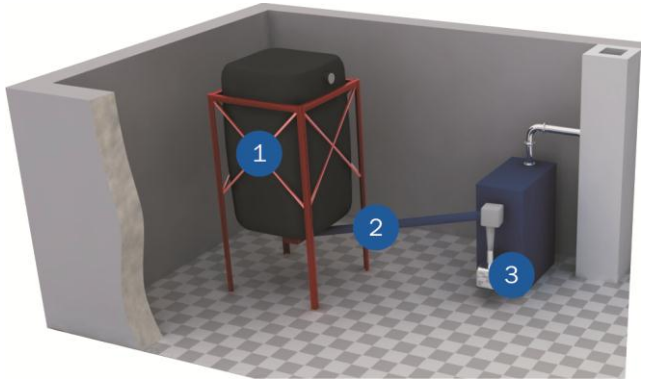

2. Aufbauvariante Standsilo

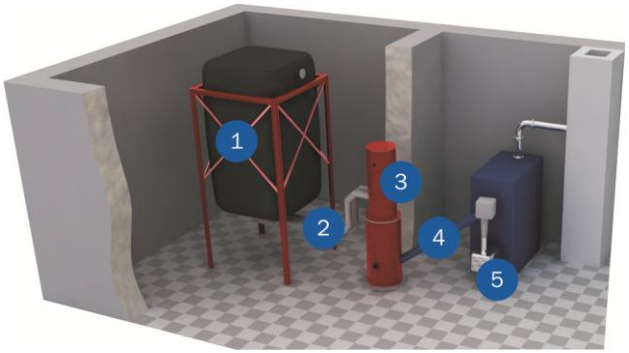

3. Aufbauvariante Sacksilo Vollumax mit Saugaustragung

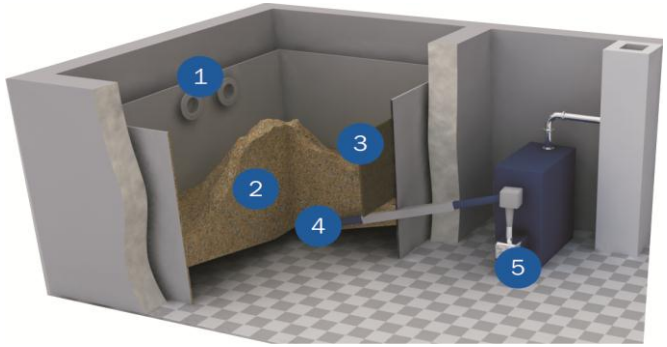

4. Aufbauvariante Eigenbausilo

5. Montage

1. Förderschnecke in den Endnahmetopf des Silos / Saugers einbringen

2. Förderschnecke mittels mitgeliefertem Spannband an der Decke befestigen

3. Silo mit Pellets befüllen

4. Förderschnecke an der Ausgabeseite (Hosenrohr) mit einem Sammelbehälter versehen (Pellets auffangen)

5. Förderschnecke mittels Brennernetzstecker in Betrieb setzen und ca. 15 Minuten in Betrieb halten

6. Nachdem kontinuierlich Pellets in den Sammelbehälter einfallen, kann die Förderschnecke mittels Flexschlauch an den Brenner montiert werden.

7. Der Brenner kann jetzt in Betrieb genommen werden.

Alle Förderschnecken können nach Bedarf eingekürzt werden. Hierfür müssen Sie das Außenrohr vom Hosenstück montieren und an der Oberseite einkürzen. Die Förderspirale muss mittels Trennschneider an der Unterseite sauber eingekürzt werden. Bei der Montage ist darauf zu achten, dass das Ende der Förderspirale hinter der Entnahmeöffnung der Förderschnecke endet. Dadurch ist eine Führung der Spirale im Rohr sichergestellt.

6. Technische Daten

Bezeichnung	**Förderschnecke 1,80 m**	**Förderschnecke 2,50 m**	**Förderschnecke 3,00 m**
Länge gesamt	2210 mm	2910 mm	3430 mm
Länge Unterkante bis Mitte Fallrohr	1960 mm	2660 mm	3170 mm
Außen-/ Innendurchmesser Rohr	750 mm / 660 mm	750 mm / 660 mm	750 mm / 660 mm
Außen-/ Innendurchmesser Spirale	540 mm / 340 mm	540mm / 340 mm	540 mm / 340 mm
Motor-/ Getriebebezeichnung	S8R25GX-TCE L42	S8R25GX-TCE L42	S8R25GX-TCE L42

7. Wartung

Förderschnecke/Silo:	**jährlich**
Förderschnecke komplett entleeren und ausbauen	x
Entnahmestelle der Förderschnecke im Silo reinigen, staubfrei halten	x
Förderschnecke mit Druckluft komplett reinigen	x