Steinbausatz VICHY- Teileliste

Art. Nr.	Nr.	Anzahl	Bezeichnung	Abmessung in Millimeter	Material
183474	1	2	Grundstein seitl. hi. links und rechts	200x100x120	Brétignac Naturstein
183475	2	2	Grundstein seitl. vo. links und rechts	220x220x120	Brétignac Naturstein
183476	3	1	Grundstein vorne mitte	710x100x120	Brétignac Naturstein
183477	4	1	Seitenstein unten rechts	540x100x230	Brétignac Naturstein
183478	5	1	Auflager vorne rechts	290x190x230	Brétignac Naturstein
183479	6	2	Auflager mitte	870x170x230	Brétignac Naturstein
183480	7	1	Auflager vorne links	290x190x230	Brétignac Naturstein
183477	8	2	Seitenstein unten links	540x100x230	Brétignac Naturstein
183481	9	1	Stein vorne rechts	400x190x258	Brétignac Naturstein
183482	10	1	Stein vorne links	400x190x258	Brétignac Naturstein
183483	11	1	Stein vorne rechts mit Bohrung	400x190x258	Brétignac Naturstein
183484	12	1	Stein vorne links mit Bohrung	400x190x258	Brétignac Naturstein
183485	13	1	Stein vorne rechts	400x190x258	Brétignac Naturstein
183486	14	1	Stein vorne links	400x190x258	Brétignac Naturstein
183487	15	1	Seitenstein rechts	540x100x258	Brétignac Naturstein
183487	16	1	Seitenstein links	540x100x258	Brétignac Naturstein
183488	17	1	Seitenstein rechts mit Bohrung	540x100x258	Brétignac Naturstein
183488	18	1	Seitenstein links mit Bohrung	540x100x258	Brétignac Naturstein
183487	19	1	Seitenstein rechts	540x100x258	Brétignac Naturstein
183487	20	1	Seitenstein links	540x100x258	Brétignac Naturstein
183487	21	1	Seitenstein rechts	540x100x258	Brétignac Naturstein
183487	22	1	Seitenstein links	540x100x258	Brétignac Naturstein
183488	23	1	Seitenstein rechts mit Bohrung	540x100x258	Brétignac Naturstein
183488	24	1	Seitenstein links mit Bohrung	540x100x258	Brétignac Naturstein
183487	25	1	Seitenstein rechts	540x100x258	Brétignac Naturstein
183487	26	1	Seitenstein links	540x100x258	Brétignac Naturstein
183489	27	1	Stein vorne links	200x190x270	Brétignac Naturstein
183489	28	1	Stein vorne rechts	200x190x270	Brétignac Naturstein
183490	29	1	Stein vorne links mit Bohrung	200x190x270	Brétignac Naturstein
183491	30	1	Stein vorne rechts mit Bohrung	200x190x270	Brétignac Naturstein
183489	31	1	Stein vorne links	200x190x270	Brétignac Naturstein
183489	32	1	Stein vorne rechts	200x190x270	Brétignac Naturstein
183492	M01	1	Vorlegeplatte Granit	550x125x30	Granit Rouge
183493	34	4	Sicherungsbügel		

Aufbauanleitung Steinbausatz Vichy

Hinweise: Diese Anleitung ist Bestandteil der Montageanleitung des Steinbausatzes. Vor dem Aufbau ist auf die genaue Position des Einsatzes zu achten. Achten Sie immer darauf, dass Sie die Natursteine in waagrechter Position und im Lot aufbauen. Wir empfehlen Ihnen die Mithilfe einer zweiten Person.

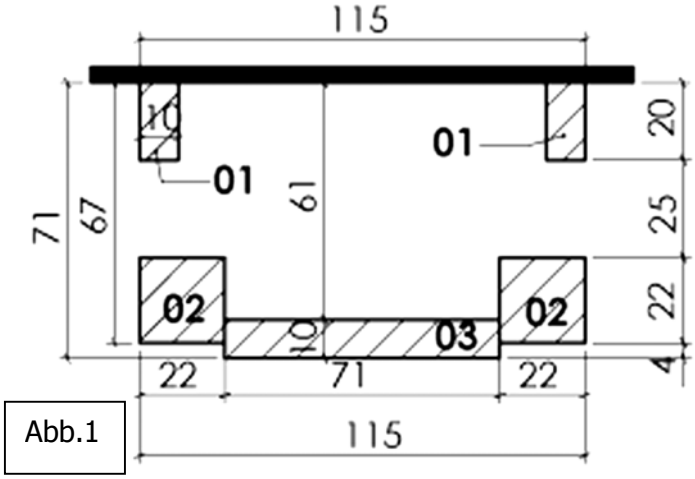

Abb.1

1. Aufbau der unteren Steinreihen (Grundsteine):

Die untersten Steinreihen inklusiv der Sockelplatte M01 bis zur Unterkante der Blende des Kamineinsatzes (38,5cm) werden zuerst trocken (unverklebt) aufgestellt (siehe Abb 1,2 +6).

Richten Sie die Steine nach der Mitte der Feuerraumöffnung aus. Achten Sie unbedingt auf die waagrechte Lage der Steine.

Zeichnen Sie nun die gefundenen Positionen bzw. die Umrisse der Steine mit dem Bleistift am Boden und an der Wand an.

Anschließend werden alle Steine wieder abgetragen und der Reihenfolge nach mit dem Fliesenkleber zusammengefügt.
Vor dem Auflegen der untersten Reihe können Sie den Fliesenkleber auch zum Ausgleichen von Unebenheiten im Boden benutzen. Bitte verwenden Sie sonst generell den Fliesenkleber sparsam, da sonst zu große Fugen zwischen den Steinen entstehen

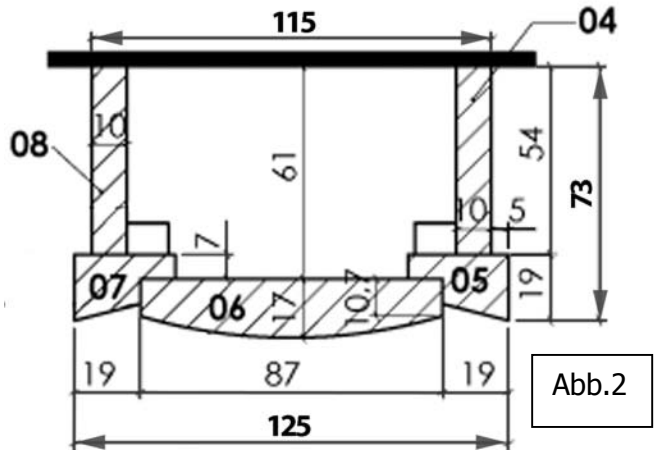

Abb.2

2. Aufbau der weiteren Steinreihen

Bauen Sie nun Reihe für Reihe trocken auf (Abb. 3 + 4).

Prüfen Sie, ob die Steine sich im Lot und in der Waage befinden. Markieren Sie dann die korrekte Position mit dem Bleistift.

Entfernen Sie die Steine anschließend und bauen Sie diese mit dem Fliesenkleber wieder auf.

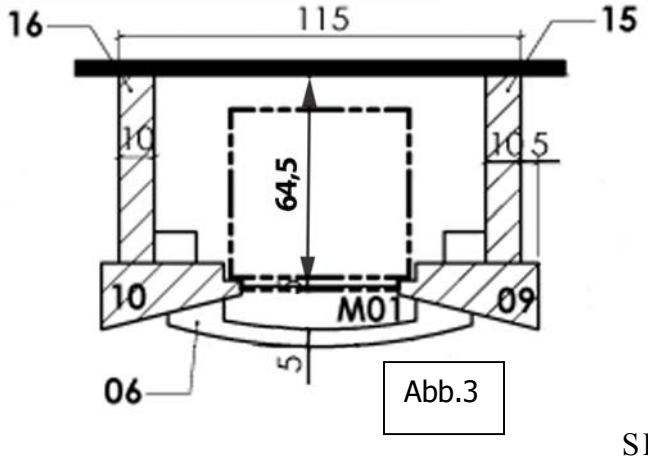

Abb.3

Zur Sicherung und Stabilität der Seiten- und Vordersteine werden die 3. und 6. Steinreihe mittels Sicherungsbügel verbunden. Dazu sind 4 Sicherungsbügel (34) beigefügt. Verbinden Sie damit die dafür vorgesehenen Steine 11+17,12+18, 24+29 sowie 23+30 (siehe Abbildung 5) .

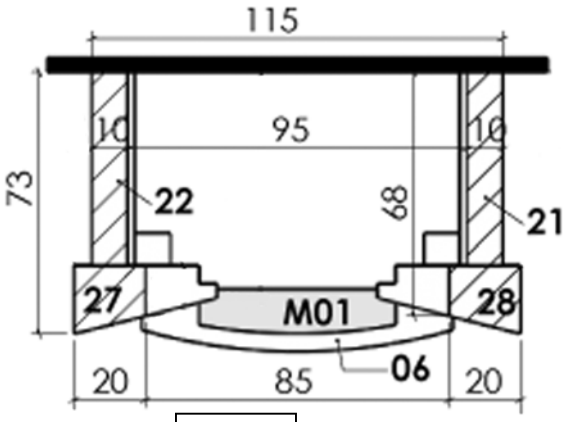

Abb.4

Achtung! Zwischen dem Kamineinsatz und der Steinverkleidung dürfen die Fugen nicht ausgefüllt werden, um eine Ausdehnung des Metalls gewährleisten zu können.

5. Montage der Kaminhaube

Wir empfehlen Ihnen, vor dem Aufbau der Kaminhaube mindestens zwei Stunden zu warten, bis der Fliesenkleber am Steinbausatz ausgehärtet ist.

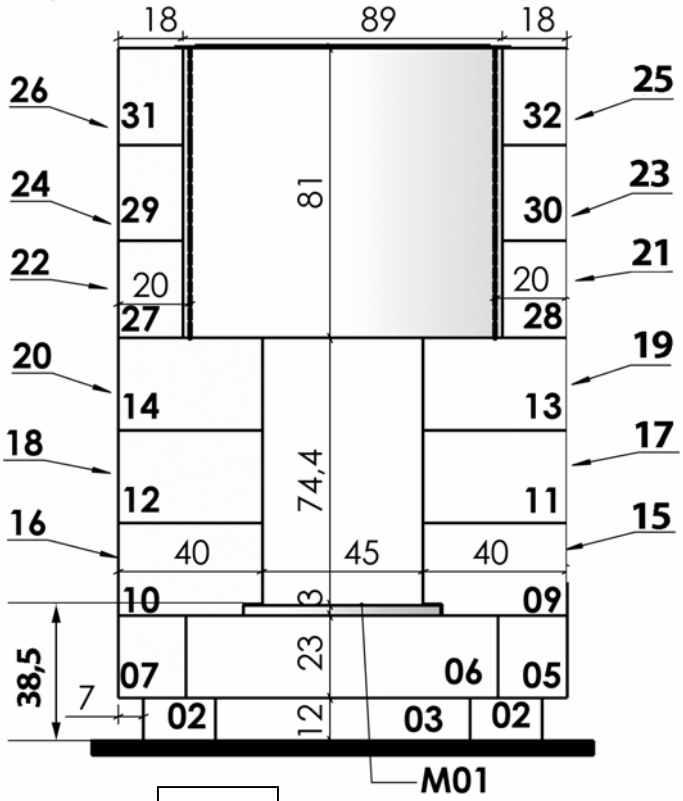

Abb.6

4. Verfugen

Die Fugen zwischen den Natursteinen können Sie mit dem beiliegenden Sand und etwas Moltofill verkleben. (Ebenso können kleine Fehler in den Steinen ausgebessert werden). Mit Wasser und einem Schwamm danach sauber reinigen. Anschließend die Kanten mit dem groben Schleifpapier brechen. Das Schleifpapier kann man auch zum Reinigen der Steinoberfläche verwenden.

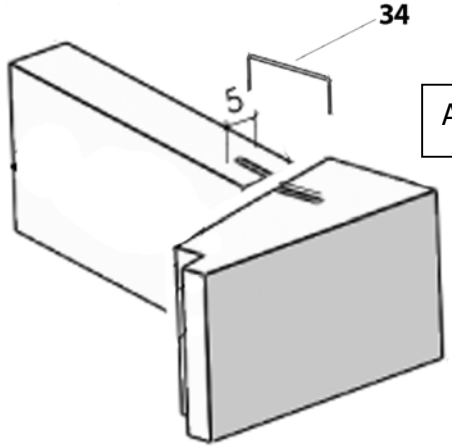

Abb.5

Im Anschluss daran wird die Kaminhaube montiert (siehe Aufbauanleitung Kaminhaube).

6. Gewicht.:

Je nach Trockenheit der Natursteine ca. 1040 kg.

Wir wünschen Ihnen viel Freude mit
Ihrem Kaminbausatz von

HAAS+SOHN