Steinbausatz MEGEVE- Teileliste

Art. Nr.	Nr.	Anzahl	Bezeichnung	Abmessung in Millimeter	Material
0623800600100	1	2	Grundstein hi. li.+ re.	600x240x70	Dordogne Naturstein
0623800600200	2	2	Grundstein vorne li.+ re.	380x240x162	Dordogne Naturstein
0623800600300	3	2	Auflager hinten	200x240x70	Dordogne Naturstein
0623800600400	4	1	Sockelplatte links	810x255x90	Dordogne Naturstein
0623800600500	5	1	Sockelplatte rechts	810x255x90	Dordogne Naturstein
0623800600600	6	2	Säule vorne li. + re.	320x140x70	Dordogne Naturstein
0623800600700	7	2	Seitenstein unten li. + re.	570x320x70	Dordogne Naturstein
0623800600800	8	2	Seitenstein oben vo. li.+	250x180x140	Dordogne Naturstein
0623800600900	9	2	Seitenstein oben hi.li. + re.	470x180x70	Dordogne Naturstein
0623800601000	10	4	Verkleidungsstein li+ re	370x110x50	Dordogne Naturstein
0623800601100	11	1	Sockelplatte vorne	890x290x90	Klinker
0623800601200	12	1	Klinkerrahmen	990x810x100	Klinker
0623800601300	13	1	Holzbalken	1200x860x120	Eichenholz

Aufbauanleitung Steinbausatz MEGEVE

Hinweise: Diese Anleitung ist Bestandteil der Montageanleitung des Steinbausatzes.
Vor dem Aufbau der Steinverkleidung ist auf die genaue Position des Kamineinsatzes zu achten (siehe Abb. 1+2).

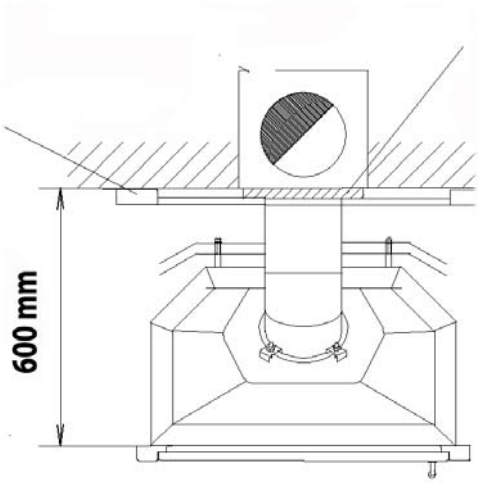

Abb. 1

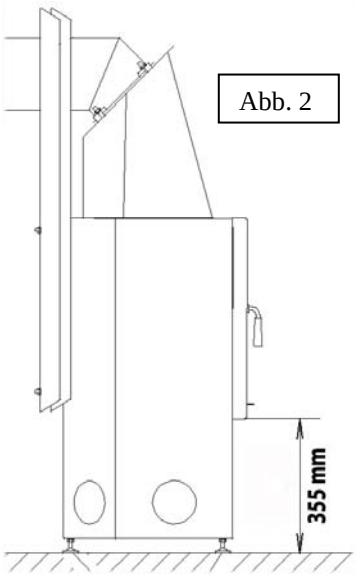

Abb. 2

Beachten Sie immer, daß Sie die Natursteine in waagrechter Position und im Lot aufbauen.

1. Montage des Holzbalkenschutzes:

Wichtig: Bei Steinbausätzen mit Holzbalken sind unbedingt der mitgelieferte Holzbalkenschirmkasten und die Balkenschirmbleche zu montieren.

Siehe Zeichnung 180601 und 180660 Aufbauanleitung Kaminhaube

2. Aufbau der unteren Steinreihen:

Die untersten Steinreihen bis zur Unterkante der Feuerraumöffnung werden zuerst trocken (unverklebt) aufgestellt. Richten Sie die Steine nach der Mitte der Feuerraumöffnung aus. Achten Sie unbedingt auf die waagrechte Lage der Steine.

Zeichnen Sie nun die gefundenen Positionen bzw. die Umrisse der Steine mit dem Bleistift an Boden und Wand an (siehe Abb. 3).

Anschließend werden alle Steine wieder abgetragen und der Reihenfolge nach mit dem Fliesenkleber zusammengefügt. Vor dem Auflegen der untersten Reihe, können Sie den Fliesenkleber auch zum Ausgleichen von Unebenheiten im Boden benutzen. Bitte verwenden Sie sonst generell den Fliesenkleber sparsam, da sonst zu große Fugen zwischen den Steinen entstehen.

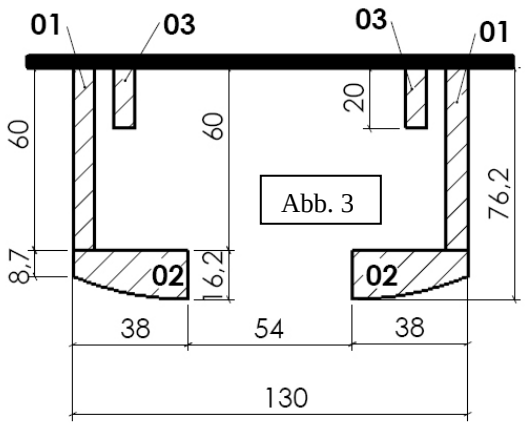

Abb. 3

3. Aufbau der mittleren Steinreihen:

Bauen Sie nun die Steinreihen wieder trocken auf. Prüfen Sie immer, ob die Steine sich im Lot und in der Waage befinden. Markieren Sie dann die korrekte Position mit dem Bleistift. Anschließend werden die Steine nochmals entfernt und in der selben Reihenfolge mit den Fliesenkleber sparsam verklebt (siehe Abb. 4 + 5).

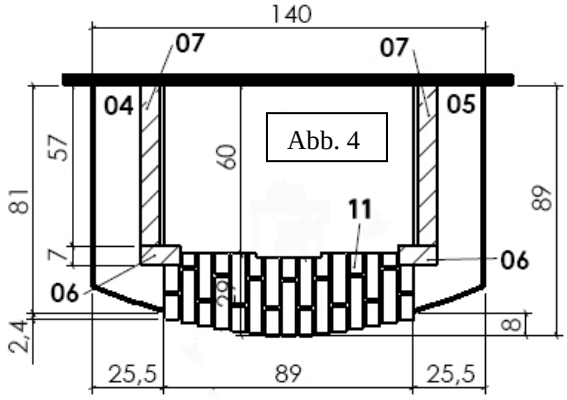

Abb. 4

4. Verfugen

Die Fugen zwischen den Natursteinen können Sie mit dem beiliegenden Sand und etwas Moltofill verkleben. (Ebenso können kleine Fehler in den Steinen ausgebessert werden). Mit Wasser und einem Schwamm danach die Fugen sauber reinigen. Anschließend die Kanten mit dem groben Schleifpapier brechen. Das Schleifpapier kann man auch zum Reinigen der Steinoberfläche verwenden.

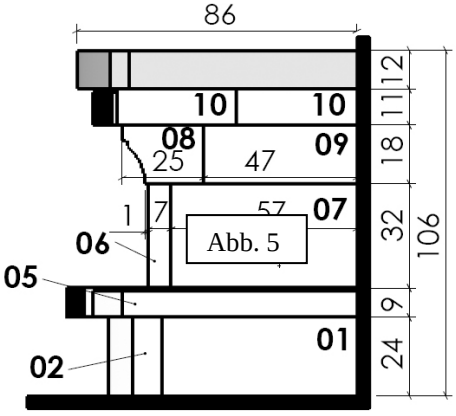

Abb. 5

5. Aufbau des Holzbalkens:

Wir empfehlen Ihnen, vor dem Aufbau des Holzbalkens mindestens zwei Stunden zu warten, bis daß der Fliesenkleber am Steinbausatz ausgehärtet ist. Eine zweite Person zum Auflegen und Ausrichten des Holzbalkens ist hilfreich (siehe Abb. 5 + 6).

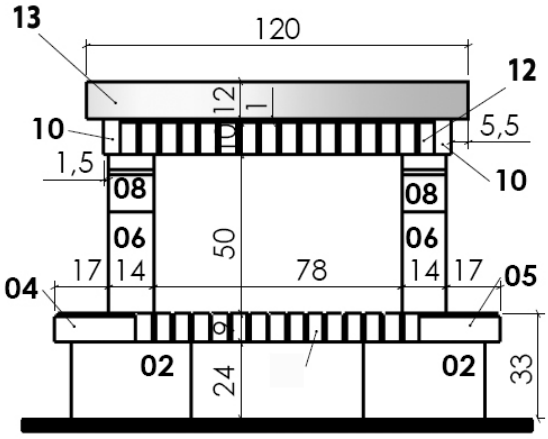

Abb. 6

6. Montage der Kaminhaube

Im Anschluß daran wird die Kaminhaube montiert (siehe Aufbauanleitung Kaminhaube).

7. Gewicht:

Je nach Trockenheit der Natursteine ca. 650-680 kg.