HAAS+SOHN

Steinbausatz ALPES- Teileliste

Art. Nr.	Nr.	Anzahl	Bezeichnung	Abmessung in Millimeter	Material
1807623	1	2	Grundstein hi. li.+ re.	680x330x70	Sirieul Naturstein
1807633	2	2	Grundstein vorne li.+ re.	330x320x70	Sirieul Naturstein
1807643	3	2	Seitenstein unten li. + re.	540x340x70	Sirieul Naturstein
1807653	4	2	Säule vorne li. + re.	340x140x100	Sirieul Naturstein
1807663	5	2	Seitenstein oben li. + re.	360x250x70	Sirieul Naturstein
1807673	6	2	Auflager hinten	350x330x50	Sirieul Naturstein
1807683	7	2	Sockelplatten	800x300x70	Sirieul Naturstein
1807693	8	2	Seitenstein oben vo. li.+ re.	400x250x140	Sirieul Naturstein
1807703	9	1	Sockelplatte vorne	780x220x50	Klinker
1807713	10	1	Klinkerblende vorne oben	780x220x50	Klinker
1807723	11	2	Auflager vorne	280x80x50	Sirieul Naturstein
1807733	12	1	Grundstein vorne mitte	780x120x100	Sirieul Naturstein
1807743	13	1	Holzbalken	1200x830x140	Eichenholz

Aufbauanleitung Steinbausatz ALPES

Hinweise: Diese Anleitung ist Bestandteil der Montageanleitung des Steinbausatzes.
Vor dem Aufbau der Steinverkleidung ist auf die genaue Position des Kamineinsatzes zu achten.
Beachten Sie immer, daß Sie die Natursteine in waagrechter Position und im Lot aufbauen.

1. Montage des Holzbalkenschutzes:

Wichtig: Bei Steinbausätzen mit Holzbalken sind unbedingt der mitgelieferte Holzbalkenschirmkasten und die Balkenschirmbleche zu montieren.

Siehe Zeichnung 180601 und 180660 Aufbauanleitung Kaminhauben Alpes, Burgund

2. Aufbau der unteren Steinreihen:

Die untersten Steinreihen bis zur Unterkante der Feuerraumöffnung werden zuerst trocken (unverklebt) aufgestellt. Richten Sie die Steine nach der Mitte der Feuerraumöffnung aus. Achten Sie unbedingt auf die waagrechte Lage der Steine.

Zeichnen Sie nun die gefundenen Positionen bzw. die Umrisse der Steine mit dem Bleistift an Boden und Wand an.

Bemerkung: Die Steine 2 und 12 müssen zusammen die gleiche Höhe haben, wie die Steine 11 einzeln.

HAAS SOHN®
OFENTECHNIK GmbH

Art. Nr. 180935
V01J18

Brandschutz - Isolierset Alpes Burgund Savoyen

Montageanleitung

1. *VORARBEITEN UND VORBEMERKUNG*

- Zur Montage des Brandschutzsets darf die Steinverkleidung noch nicht aufgebaut sein.
- Vor Montage der Schirmbleche müssen der Kamineinsatz ausgerichtet und das Wandfutter für den Rauchrohranschluß im Schornstein (Kamin) eingebaut sein.
- **Wichtig!** Um eine unzulässige Wärmeeinwirkung auf brennbare oder statisch empfindliche Bauteile (z.B. Holzwände oder tragende Wände aus Stahlbeton) zu verhindern, sind diese vor übermäßiger Erwärmung zu schützen. Zur Abschirmung verwenden Sie hierzu das Brandschutzset (bestehend aus verschiedenen Schirmblechen). Dieses Brandschutzset **muß** bei brennbaren bzw. statisch empfindlichen Wänden unbedingt montiert werden! Unsere Empfehlung ist, dieses Brandschutzset auch bei nicht brennbaren Wänden zu verwenden.

2. *BESTANDTEILE DES BRANDSCHUTZ-ISOLIERSETS*

Artikelnr.	Anzahl	Bezeichnung	Artikelnr.	Anzahl	Bezeichnung
1805713	2	Rückwandschirmblech	1821203	1	Isoliermatte
1805973	3	Aufnahmebolzen	1804363	4	Clip A
1805733	1	Wandschirmblech groß	1806993	2	Abdeckblech
1806163	1	Wandschirmblech klein	1803553	4	Blechschraube 3,5x9,5

3. *MONTAGE DER RÜCKWANDSCHIRMBLECHE AM HEIZEINSATZ*

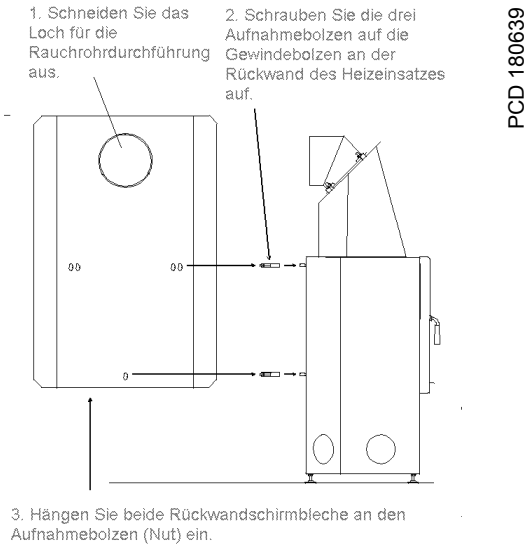

4. RAUCHROHRISOLIERUNG

Nach dem Anschluß an den Schornstein (Kamin, Rauchfang) muß das Rauchrohr im Bereich zwischen Raumwand und Rückwandschirmblech rundherum mit der beigelegten Isoliermatte umwickelt werden (siehe Abbildungen 2 und 3). Befestigen Sie die Isoliermatte mit einem Draht.

5. MONTAGE DER WANDSCHIRMBLECHE

1. Bevor Sie die Kaminhaube montieren, werden die Wandschirmbleche groß und klein ineinander verclipst.
2. Anschließend werden die Wandschirmbleche in den Seitenteilen der Kaminhaube eingehängt.

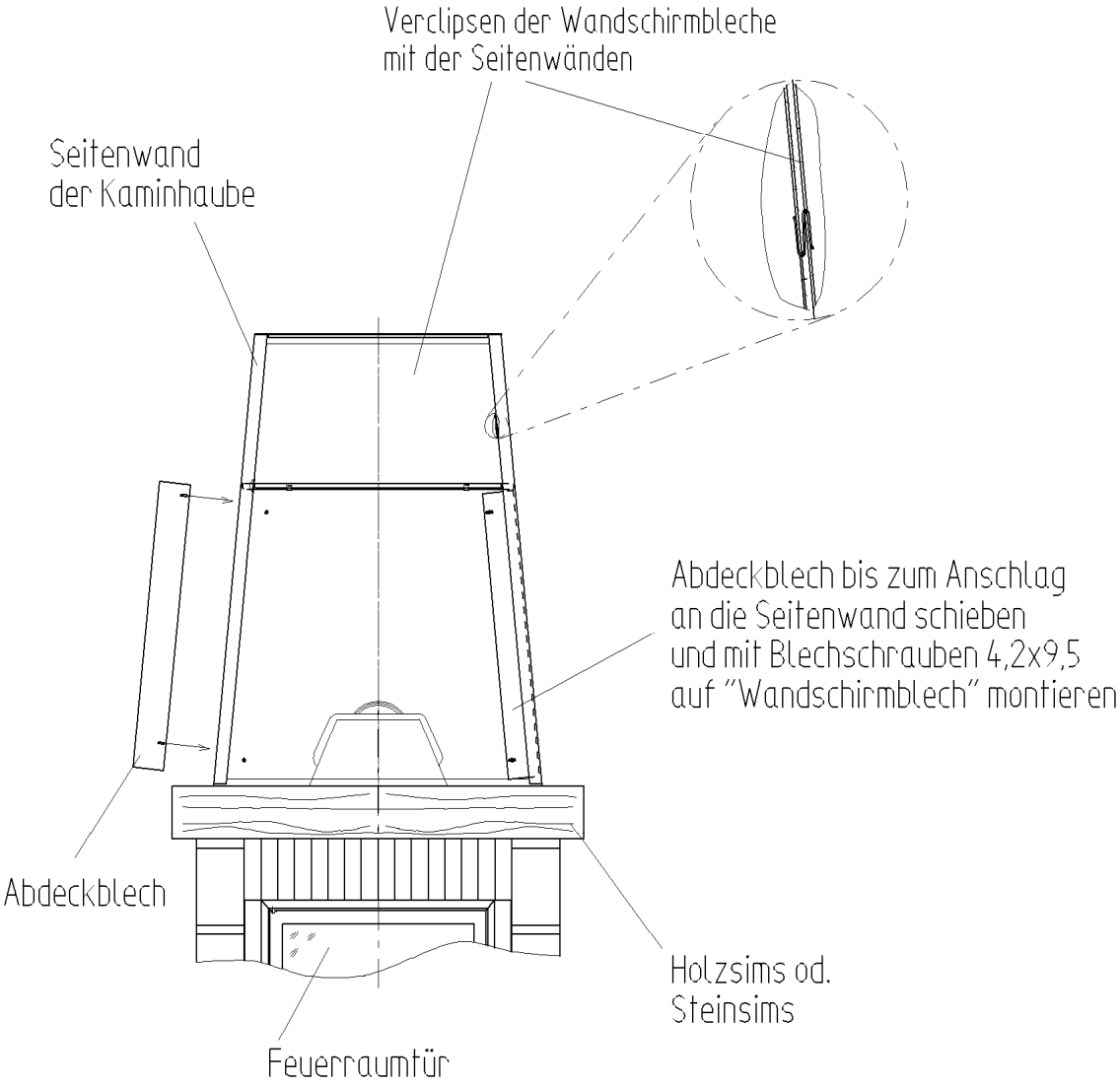

PCD 180642

HAAS SOHN®
OFENTECHNIK GmbH

Art.nr.:180589
V98E26

Kaminhauben Alpes, Burgund, Savoyen

Aufbauanleitung

1 VORARBEITEN

- Zuerst werden die Clips **A** in den Seitenwänden für das Zwischendeckblech eingehängt.
- Die Clips **B** werden unten in den Seitenwänden eingeschoben.

2 MONTAGE

Wichtig! Um eine unzulässige Wärmeeinwirkung auf brennbare und. statisch empfindliche Bauteile zu verhindern, sind besonders (z.B. **Holzwände oder tragende Wände aus Stahlbeton**) vor übermäßiger Erwärmung zu schützen. Dazu bieten wir ein DIN geprüftes Brandschutz-Isolierset zu jeder Kaminhaube an. **Dieses Brandschutz-Isolierset muß bei** brennbaren bzw. statisch empfindlichen Wänden **unbedingt montiert werden!** Unsere Empfehlung ist, dieses auch bei nicht brennbaren Wänden anzubringen.
Eine Seitenwand wird mit dem Zwischendeckblech zusammengefügt (Clips **A**) und hiernach die zweite Seitenwand eingehängt (ebenso Clips **A**). Die richtige Position der Haube mit dem Bleistift markiert und mit Schrauben und Dübel an der Wand fixiert (siehe Zeichnung). Zum Abschluß wird die Vorderwand unten in die vorbereiteten Clips **B** eingehängt und oben ebenfalls mit den Clips **B** befestigt sowie das Deckblech oben darüber geschoben.

Zeichnung siehe Rückseite

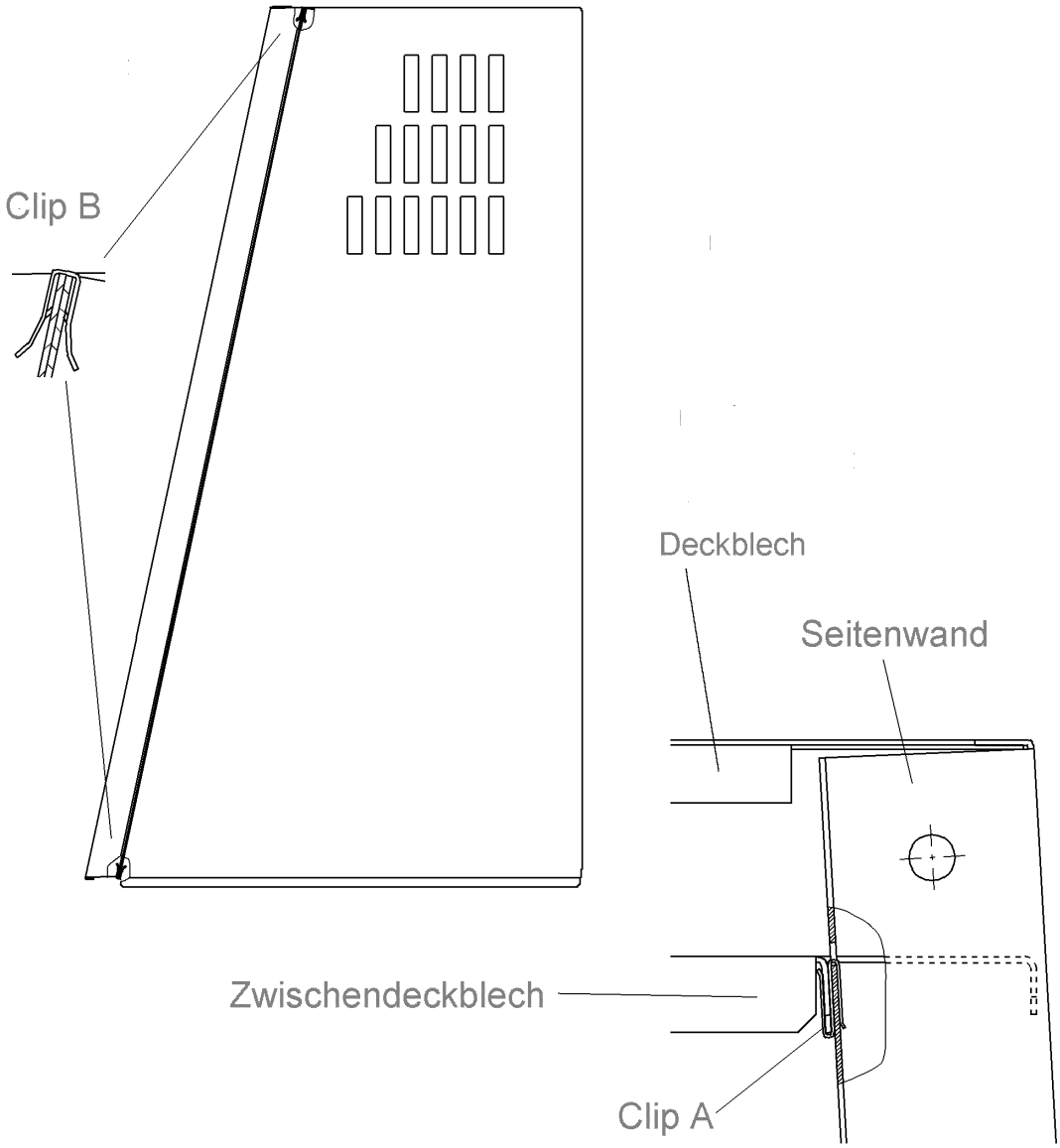
Clip B
Deckblech
Seitenwand
Zwischendeckblech
Clip A

Montage der Balkenschirmbleche am Holzbalkensims Alpes

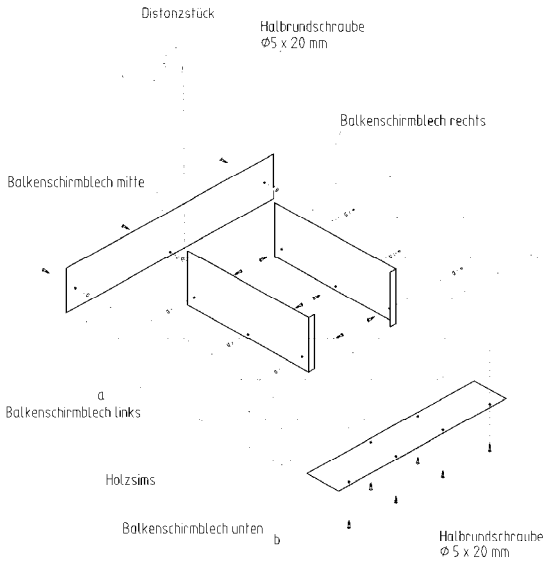

PCD 180660

Aufbau des Holzbalkenschirmkasten Alpes

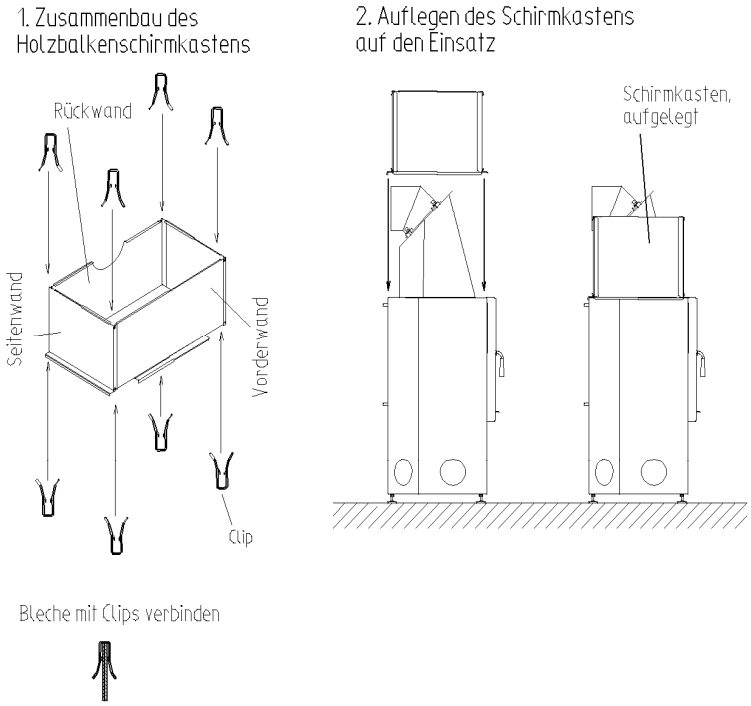

PCD 180601

Anschließend werden alle Steine wieder abgetragen und der Reihenfolge nach mit dem Fliesenkleber zusammengefügt. Vor dem Auflegen der untersten Reihe, können Sie den Fliesenkleber auch zum Ausgleichen von Unebenheiten im Boden benutzen. Bitte verwenden Sie sonst generell den Fliesenkleber sparsam, da sonst zu große Fugen zwischen den Steinen entstehen.

3. Aufbau der mittleren Steinreihen:

Bauen Sie nun die Steinreihen wieder trocken auf. Prüfen Sie immer, ob die Steine sich im Lot und in der Waage befinden. Markieren Sie dann die korrekte Position mit dem Bleistift. Anschließend werden die Steine nochmals entfernt und in der selben Reihenfolge mit den Fliesenkleber sparsam verklebt.

4. Verfugen

Die Fugen zwischen den Natursteinen können Sie mit dem beiliegenden Sand und etwas Moltofill verkleben. (Ebenso können kleine Fehler in den Steinen ausgebessert werden). Mit Wasser und einem Schwamm danach die Fugen sauber reinigen. Anschließend die Kanten mit dem groben Schleifpapier brechen. Das Schleifpapier kann man auch zum Reinigen der Steinoberfläche verwenden.

5. Aufbau des Holzbalkens:

Wir empfehlen Ihnen, vor dem Aufbau des Holzbalkens mindestens zwei Stunden zu warten, bis daß der Fliesenkleber am Steinbausatz ausgehärtet ist. Eine zweite Person zum Auflegen und Ausrichten des Holzbalkens ist hilfreich.

6. Montage der Kaminhaube

Im Anschluß daran wird die Kaminhaube montiert (siehe Aufbauanleitung Kaminhaube).

7. Gewicht:

Je nach Trockenheit der Natursteine ca. 400 - 450 kg.